GPIO

Brochage du rapsberry PI

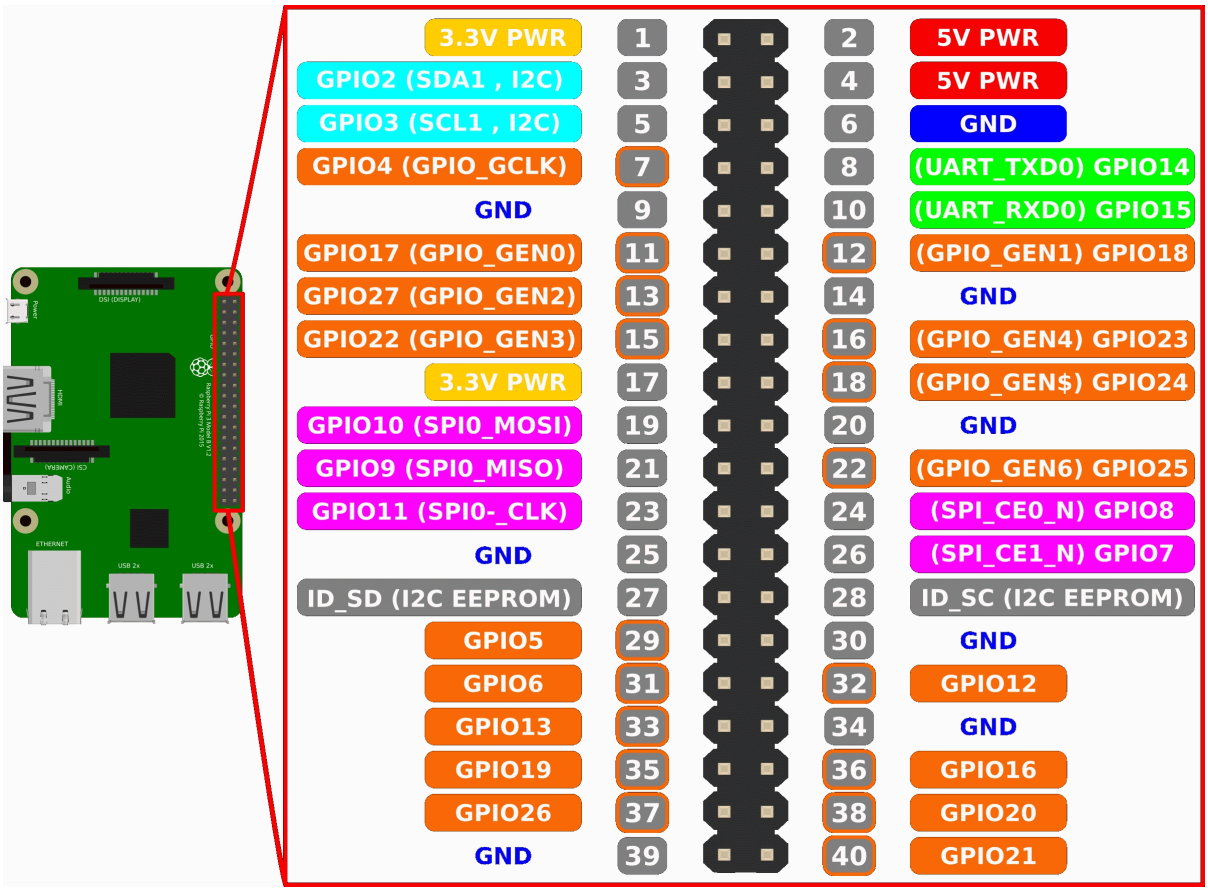

Haut de page

Sources

- Framboise314

Haut de page

From:
https://wiki.iot-acs.fr/ - **Wiki**

Permanent link:
https://wiki.iot-acs.fr/doku.php?id=all:bibles:materiel:raspberry:gpio

Last update: **2024/06/14 09:10**